НУРК.732115.001

Перв. примен. НУРК.566111.001 СБ

Справ. N°

Подп. и дата

Инв. N дубл.

Взам. инв. N°

Подп. и дата

Инв. N° подл.

$\sqrt{12.5}$

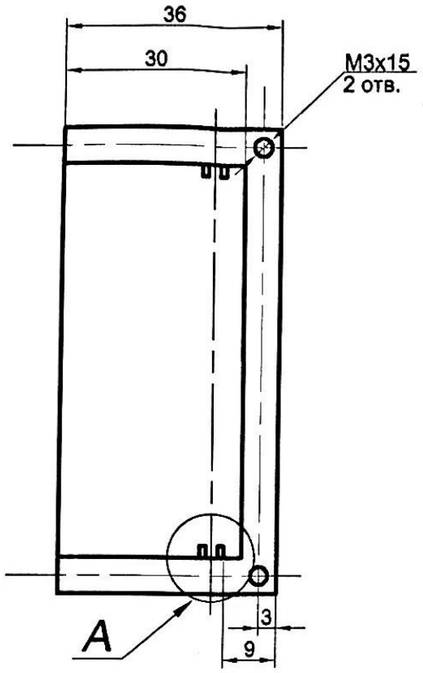

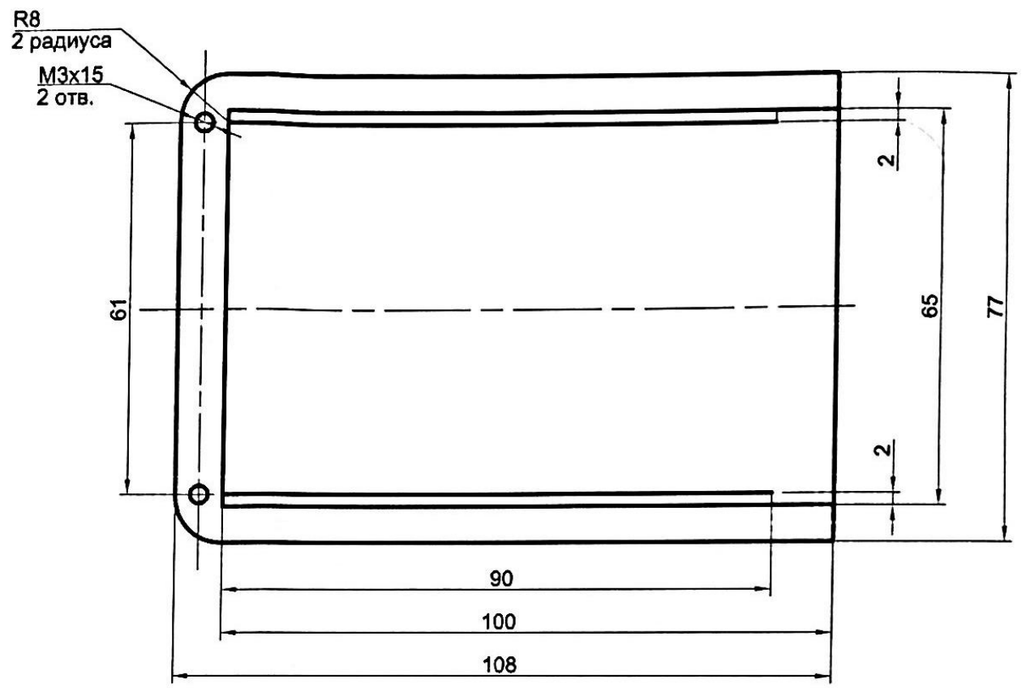

A(4:1)

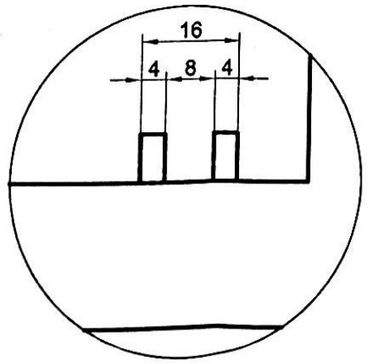

1. Неуказаны литейные радиусы 1 мм.
2. Неуказаны литейные уклоны 1 .
3. Общие допуски по ГОСТ 30893.1 - С (+IT14/2).
4. ОТТ по ОСТ1 80063-73

					НУРК.731215.001			
Изм	Лист	N° докум.	Подп.	Дата	Корпус	Лит.	Масса	Масштаб
Разраб.		Якунин В. А.					54г.	1:1
Пров.		Саплев А. Ф.				Лист	Листов 1	
Т.контр.								
Н.контр.					АБС-0804Т ТУ 6-05-1587-84	НовГу гр. 9021		
Утв.								